

BETA

Baule multiuso
Multipurpose trunk
Mehrzweckbox
Malle multi-usage
Baúl multiuso

CONTENUTO - CONTENTS - INHALT - CONTENU - CONTENIDO

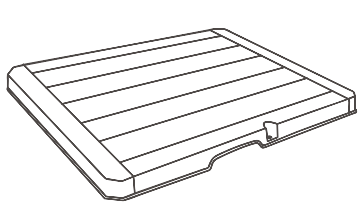

1 x

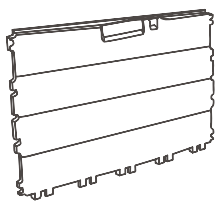

1 x

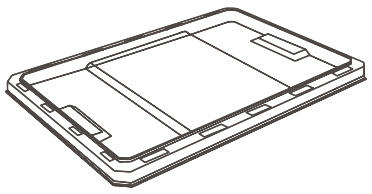

1 x

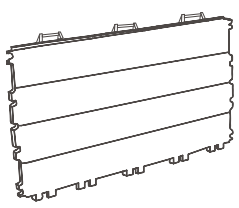

1 x

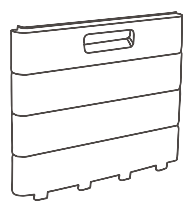

2 x



BAULE MULTIUSO - MULTIPURPOSE TRUNK- MEHRZWECKBOX - MALLE MULTI-USAGE- BAÚL MULTIUSO

1

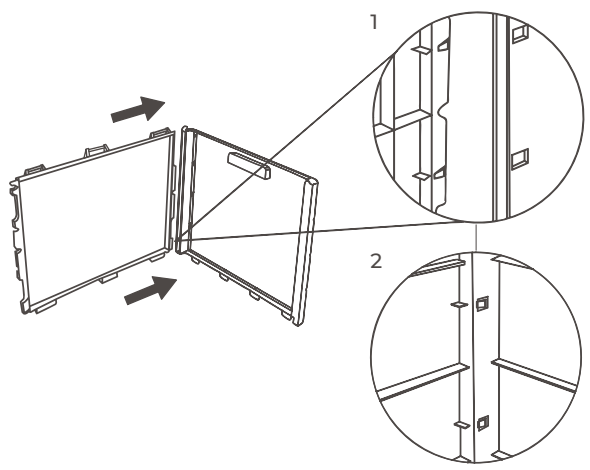

2

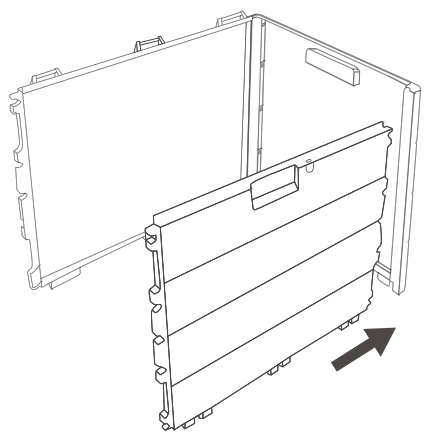

3

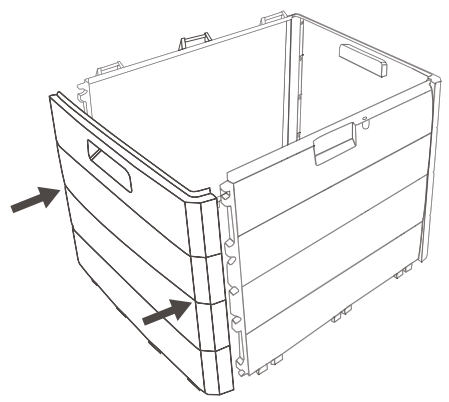

4

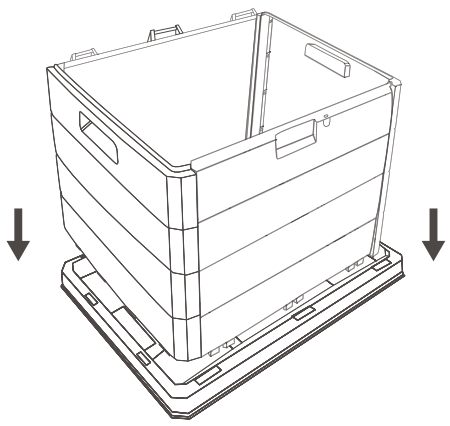

5

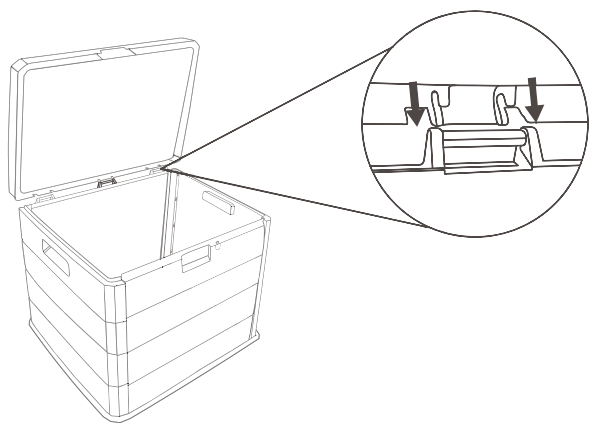

Ideale per la casa e il giardino / Ideal for house and garden / Ideal für Haus und Garten / Idéal pour maison et jardin / Ideal para la casa y el jardìn
Utilizzo interno ed esterno / Indoor and outdoor use / Verwendung im Innen und Aussenbereich / Emploi intérieur et extérieur / Utilización interior y exterior

PROGARDEN®
PROGARDEN®
PROGARDEN®

IT - IMPORTANTE. CONSERVARE PER FUTURI RIFERIMENTI. LEGGERE ATTENTAMENTE

Il diritto e la garanzia si estingue in caso di danni causati dal mancato rispetto delle presenti istruzioni per l'uso. Si declina qualsiasi responsabilità per danni conseguenti. Le norme di sicurezza devono essere tassativamente rispettate.

ISTRUZIONI D'USO

Leggere attentamente le istruzioni d'uso prima di utilizzare il prodotto.
Attenzione: Per uso privato e domestico
Facile e veloce da montare, resistente.

AVVERTENZE

1 - Non stare in piedi su questo prodotto.
2 - Utilizzare i prodotti solo su superfici piane.
3 - Prima dell'utilizzo controllare eventuali danni e che tutti i componenti siano saldamente assemblati.

MANUTENZIONE E STOCCAGGIO

Pulire con acqua e detersivo liquido o cremoso non abrasivi.
Conservare in luogo fresco ed asciutto utilizzando l'apposito imballaggio.

SMALTIMENTO

Smaltire i prodotti ormai inutilizzabili in conformità alle norme di legge vigenti.
Rispettando gli obblighi previsti per legge si contribuisce alla tutela dell'ambiente.

DATI TECNICI

Materiale: Polipropilene (PP05).

DE - WICHTIG. FÜR SPÄTERE BEZUGNAHME AUFBEWAHREN - SORGFÄLTIG LESEN

Recht und Garantie erlöschen im Falle von Schäden die durch nicht eingehaltene Beachtung dieser Gebrauchsanweisungen verursacht sind.
Jegliche Verantwortung für folgliche Schäden wird abgelehnt.
Sicherheitsvorschriften sind strikt einzuhalten.

GEBRAUCHSANWEISUNGEN

Vor der Verwendung die Gebrauchsanweisungen sorgfältig lesen.
Warnung: Für Gebrauch im privaten Wohnbereich
Einfache und schnelle Montage, widerstandsfähig.

WARNUNGEN

1 - Nicht auf dem Produkt stehen.
2 – Dieses Produkt nur auf ebenen Flächen verwenden.
3 - Vor Gebrauch auf eventuelle Schäden achten und die feste Verbindung aller Teile kontrollieren

WARTUNG UND LAGERUNG

Mit Wasser und flüssigen oder samten nicht kratzenden Reinigungsmitteln säubern. Kühl und trocken, mittels vorgesehener Verpackung, aufbewahren.

ENTSORGUNG

Die Entsorgung dieses Produktes mit Sorge und Rücksicht auf die geltenden Gesetze und im Respekt der Umwelt durchführen.

TECHNISCHE DATEN

Rohstoff: Polypropylen (PP05)

EN - IMPORTANT. RETAIN FOR FUTURE REFERENCE - READ CAREFULLY

Right and guarantee extinguish in case of damage caused by failure to comply with instruction manual.
The manufacturer declines any responsibility for misuse.
Safety norms must be strictly observed.

INSTRUCTIONS FOR USE

Read thoroughly and completely the instructions prior to use.
Warning: For private and domestic use only
Easy to assemble, strong and resistant.

WARNINGS

1 - Do not stand on this product.
2 - Use the product only on flat surfaces.
3 - Before each use, inspect the item for any damage and make sure all parts are connected.

MAINTAINENCE AND STORAGE

To clean use mild soap and water, do not use bleach, acid or abrasive cleaners.
Keep in a cool, dry place using provided packaging.

DISPOSAL

Dispose products at EOL in accordance with current legislation.
By complying with legal obligations, you contribute to protect the environment.

TECHNICAL DATA

Material: Polypropylene (PP05)

FR – IMPORTANT À CONSERVER POUR CONSULTATION ULTÉRIEURE : À LIRE ATTENTIVEMENT – À MONTER SOI-MÊME

Tout droit et garantie sont exclus en cas de dommages causés pour non-respect des instructions d'utilisation. Nous déclinons toute responsabilité pour les dommages qui en découleraient. Les normes de sécurité doivent impérativement être respectées.
Notice à conserver.

INSTRUCTIONS D'UTILISATION – À MONTER SOI-MÊME

Lire attentivement les instructions d'utilisation avant d'utiliser le produit.
Attention: Produit destiné à un usage domestique
Facile et rapide à monter, résistant.

AVERTISSEMENT

1 - Ne pas se mettre debout sur ce produit.
2 - Utiliser ce produit uniquement sur une surface plane.
3 - Avant l'utilisation vérifier d'éventuels dommages et la solidité de l'assemblage des différentes pièces.

ENTRETIEN ET STOCKAGE

Nettoyer à l'eau ou à l'aide d'un détergent liquide non abrasif. Conserver dans un lieu frais et sec en utilisant son emballage correct.

MISE AU REBUT

Le produit inutilisable doit être éliminé conformément dans le respect des règles en vigueur. En respectant les obligations prévues par la loi vous contribuerez au respect de l'environnement.

REFERENCES TECHNIQUES

Matériaux: polypropylène (PP05).
FABRIQUÉ EN ITALIE

ES – IMPORTANTE, CONSERVAR COMO REFERENCIA ANTE EL FABRICANTE, LEER ATENTAMENTE.

El derecho de la garantía se extingue en el caso de daños causados por un mal uso por no haber seguido estas instrucciones.
Se declina cualquier responsabilidad por daños ocasionados por dicho motivo.
Las normas de seguridad deben ser respetadas rigurosamente.

INSTRUCCIONES DE USO

Leer atentamente las instrucciones de uso antes de utilizar el producto.
Atención: Para uso privado y doméstico
Fácil y rápido de montar, resistente.

ADVERTENCIAS

1 - No subirse de pié sobre este producto.
2 - Utilizar este producto solo sobre superficies totamente planas.
3 - Antes de su uso comprobar que todos los elementos del productos estén correctamente ensamblandos y no presenten daños o defectos.

MANUTENCIÓN Y ALMACENAJE

Limpiar con agua y detergente líquido cremoso no abrasivo. Conservar en un lugar fresco y seco usando el embalaje adecuado.

ELIMINACIÓN

Deshacerse del producto conforme a las normas y leyes vigentes, respetando las obligaciones previstas por la ley que afecta a la conservación del medio ambiente.

DATOS TÉCNICOS

Material: polipropileno (PP05)

PT - É IMPORTANTE GUARDAR EM LOCAL PARA CONSULTAS FUTURAS POR FAVOR, LEIA COM ATENÇÃO

O direito à garantia termina no caso de avaria ser causada por má utilização, ou utilização contrária ás instruções. Declina-se toda e qualquer responsabilidade pelos danos provenientes. As normas de segurança devem ser rigorosamente respeitadas.

INSTRUÇÕES PARA UTILIZAÇÃO

Lêr atentamente asa instruções antes de utilizar o produto.
Atenção: Para uso privado e doméstico.
Fácil e rápido de montar, resistente.

AVISOS

1 - Não fique sobre o produto
2 – Utilizar o produto em superfícies planas.
3 - Antes de utilisação, verificar se existem eventuais danos e que todos os componentes estão montados com segurança

MANUTENÇÃO E ARMAZENAMENTO

Limpar com água e detergente líquido ou cremoso, não abrasivo. Recomendado guardar num local fresco e seco, na embalagem adequada.

ELIMINAÇÃO

Os produtos que já não são utilizados devem ser eliminados de acordo com o regulamento legal em vigor.
Ao cumprir os requisitos legais, está a contribuir para a proteção do ambiente.

DADOS TÉCNICOS

Material: polipropileno (PP05)

TR - BU TALİ MAḤ ILERIDE LAZIMOL MASI DURUMUNDA GÜVENLI BIR YERDE TUTUNUZ VE DIKKATLE OKUYUN

Talimatlar dısında herhangi bir yanlıs kullanım durumunda garanti ve teminat iptal olur. Yanlış kullanımdan dolayı hiç bir sorumluluk kabul etmeyiz.
Güvenlik prosedürü mutlaka takip edilmelidir

KULLANIM KILAVUZU

Kullanmadan önce lütfen kılavuzu dikkatle okuyunuz.
Uyarı : Sadece özel ve şahsi ihtiyaç için kullanılmalidir
Kurulumu kolay – güçü ve dayanikli.

UYARILAR

1 - Ürün üzerinde ayağa kalkmayınız.
2 - Ürünü düz zeminde kullanınız.
3 - Kullanımdan önce ürünü tam olarak kurunuz, parcaların bağlı olduguna emin olunuz.

BAKIM VE DEPOLAMA

Temizlemek için yumuşak sabun ve su kullanın, çamaşır suyu, asit veya aşındırıcı temizlik maddeleri kullanmayın. Paketleri lütfen kuru yerlerde muhafaza ediniz.

İMHA

Ürünün imhasını yasal prosedürlere göre çevre sağlığını dikkate alarak yapınız.

TEKNİK ÖZELLİKLER

Materyal: Polipropilen (PP05)

RO - ESTE IMPORTANT SA PASTRATI ACESTE INSTRUCTIUNI LA LOC SIGUR IN CAZ DE NEVOIE VA RUGAM SA CITITI CU ATENTIE

Orice garantie este anulata in caz de distrugeri cauzate de nerespectarea instructiunilor de utilizare. Nu ne asumam responsabilitatea pentru deteriorari cauzate de nerespectarea instructiunilor.
Trebuie urmate procedurile de siguranta mentionate.

INSTRUCTIUNI PENTRU UTILIZARE

Cititi cu atentie instructiunile inainte de utilizarea produsului.
Atentie: Pentru utilizare privata si casnica
Usor de ansamblat – Solid si Rezistent

ATENTIONARI

1 - Nu sta pe acest produs.
2 - Utilizați produsul numai pe suprafețe drepte.
3 - Înainte de fiecare utilizare, verificați produsul pentru defecte și asigurați-vă că toate componentele sunt bine asamblate.

INTRETINERE SI DEPOZITARE

Se curata cu apa si detergent lichid sau crema, dar nu abraziv. A se pastra la loc racoros si uscat, folosind ambalajul adecvat.

DISTRUGERE

Produsul de distruge in conformitate cu legea in viguare, respectandu-se legea si obligatiile cu privire la mediul inconjurator.

DATE TEHNICE

Material: Polypropylen (PP05)

PL - NALE Y PRZECHOWYWA INSTRUKCJ W BEZPIECZNYM MIEJSCU I PRZEKAZYWA J KOLEJNEMU U YTKOWNIKOWI PROSZ CZYTA UWA NIE

Gwarancja wygasa i wszelka odpowiedzialność przechodzi na kupującego w przypadku uszkodzeń powstałych w wyniku użytkowania niezgodnego z przeznaczeniem opisanym w instrukcji. Procedury bezpieczeństwa muszą być przestrzegane.

INSTRUKCJA OBSŁUGI

Przed użyciem uważnie przeczytać instrukcje.
Ostrzeżenie: Tylko do użytku prywatnego i domowego.
Łatwy montaż, Solidny i wytrzymały.

OSTRZEŻENIA

1 - Nie stój na tym produkcie
2 - Produkt należy stosować wyłącznie na płaskich powierzchniach.
3 - Przed każdym użyciem sprawdź produkt pod kątem uszkodzeń i sprawdź go upewnij się, że wszystkie jego części są połączone.

UTRZYMANIA I KONSERWACJI

W celu wyczyszczenia używać mydła z wodą. Nie używać wybielacza, kwasu, ani środków czyszczących. Produkt należy przechowywać w chłodnym, suchym miejscu posługując się dostarczonym opakowaniem.

USUWANIE

Pozbywając się produktu należy postępować zgodnie z obowiązującymi przepisami prawa. Należy przestrzegać przepisów prawa dotyczących ochrony środowiska.

DANE TECHNICZNE

Materiał: Polypropylene (PP05)

CZ - JE DŮLEŽITÉ, ABYSTE SI TO PŘEČETLI. SKLADUJTE NA BEZPEČNÉM MÍSTĚ BUDOUCÍ POUŽITÍ - POZOR

Záruky zaniká v případě škody způsobené použitím v rozporu s návodem k použití. Tímto odmítáme jakoukoliv odpovědnost za případné následné škody.
Bezpečnostní postupy musí být dodržovány.

NÁVOD K POUŽITÍ

Přečtěte si důkladně celý návod před použitím.
Varování: Pouze pro soukromé a domácí použití
Snadné sestavení - Pevné a Odolné

UPOZORNĚNÍ

1 - Nestůjte na tomto produktu
2 - Používejte výrobek pouze na rovném povrchu.
3 - Před každým použitím zkontrolujte výrobek, zda není poškozen, a všechny díly jsou spojeny.

ÚDRŽBA A SKLADOVÁNÍ

Výrobek čistěte pouze jemným mýdlem a vodou. Nepoužívejte bělidla, kyseliny a čistidla s hrubou konzistencí, která by mohla povrch poničit Uchovávejte na chladném suchém místě v původním obalu.

LIKVIDACE

Zlikvidujte produkt podle platných právních předpisů. Respektujte práva a povinnosti týkající se životního prostředí dle platných právních předpisů.

TECHNICKÁ DATA

Materiál: polypropylen (PP05)

HU - NAGYON FONTOS, HOGY A HASZNÁLATI UTASÍTAST FIGYELMESEN ELOLVASSUK: TARTSA MEG A JÖVŐBENI REFERENCIÁNAK

A garancia és a jótállás érvényét veszíti, ha a termék sérülése a nem megfelelő használat következtében merült fel, ezekért a károkért felelősséget nem áll módunkban vállalni.
Megfelelő használat szabályai a használati utasításban találhatóak. A biztonsági előírásokat be kell tartan.

HASZNÁLATI UTASÍTÁS

Használat előt figyelmesen olvassa végig ezt a dokumentumot.
Figyelem: Csak magán- és háztartási célra
Könnyű összeszerelni - Erös és ellenálló

FIGYELEM

1 - Ne álljon e zen a terméken
2 - A terméket csak sík és vízszintes felületre helyezze.
3 - Használat előtt győződjön meg arról, hogy a termék sértetlen és biztonságosmeg róla, hogy minden része megfelelően illeszkedik.

KARBANTARTÁS, TÁROLÁS

Tisztításhoz használjon lágy szappant és vizet. Ne használjon klóros fehérítőt, savat, szemcsés súrolószert vagy maró hatású tisztítószert. Tartsa száraz, hűvös helyen a csomagolásában.

HULLADÉKKEZELÉS

Kérjük, hogy a helyi jogszabályoknak megfelelően történjen a termék hulladékként való kezelése. Tartsa be a hatályban levő törvényeket és érvényes környezetvédelmi jogszabályokat.

TECHNIKAI ADATOK

Anyag: Polypropylene (PP05)

BG – ВАЖНО! ЗАПАЗЕТЕ ТАЗИ ИНСТРУКЦИЯ ЗА БЪДЕЩА РЕФЕРЕНЦИЯ. МОЛЯ ПРОЧЕТЕТЕ ВНИМАТЕЛНО

Всяка гаранция или рекламация ще бъде отказана в случай на повреди, причинени от неспазването на тази инструкция.
В резултат на това не поемаме отговорност за произтекли щети от неправилна употреба.
Инструкциите за безопасност трябва да се спазват.

ИНСТРУКЦИЯ ЗА УПОТРЕБА

Прочетете докрай и напълно инструкциите преди употреба.
внимание: За частно и домашно ползване.
Лесен за сглобяване – здрав и устойчив

ПРЕДУПРЕЖДЕНИЯ:

1 - Не стъпвайте и не стъпвайте върху продукта
2 - Използвайте продукта само върху равна и хоризонтална повърхност.
3 - Преди всяка употреба проверете продукта за повреди и уверете се, че всички части са добре свързани.

ПОДДРЪЖКА И СЪХРАНЕНИЕ

Почиствайте с вода и течен или крем сапун, избягвайки абразивни продукти Съхранявайте на хладно и сухо място, използвайки предоставените опаковки.

РАЗПРОСТРАНЯВАНЕ

Изхвърляйте продуктите, които вече не са годни за употреба, в съответствие с действащите законови разпоредби.
Като спазвате законовите изисквания, вие допринасяте за опазването на околната среда

ТЕХНИЧЕСКИ ДАННИ

Материал: Полипропилен (PP05)

SK - USCHOVAJTE PROSÍM TIETO INFORMÁCIE PRE BUDÚCE POUŽITIE - PRED POUŽITÍM SI PRESTUDUJTE TENTO NÁVOD

Záruku na tento produkt možno uplatniť len v prípade rešpektovaní tohto návodu na použitie. Výrobca nie je zodpovedný za škody vzniklé nesprávnym použitím (či už na produkte alebo ďalších objektoch). Dodržiavajte bezpečnostné pokyny.

NÁVOD NA POUŽITIE

Pred použitím si podrobne prečítajte tento návod.
Upozornenie: Len pre súkrome použitie v domácnostiach
Jednoduché zloženie – Silné a pevné.

POZNÁMKY

1 - Nestoupejte na tento výrobek.
2 - Použitie len na rovnej ploche
3 - Skontrolujte produkt pred použitím, používajte len nepoškodený produkt, ktorý je správne zmontovaný.

ÚDRŽBA A USKLADNENIE

Čistiť vodou, nepoužívať drsné alebo abrazívne čistiace prostriedky. Udržujte na chladnom, suchom mieste s použitím balenia

DISPOZÍCIA

Nepoužiteľné výrobky zlikvidujte v súlade s platnými právnymi predpismi.
Dodržiavaním zákonných požiadaviek prispievate k ochrane životného prostredia

TECHNICKÉ INFORMÁCIE

Materiál: Polypropylén (PP05)

NL - BEWAAR DEZE INSTRUCTIE OP EEN VEILIGE PLAATS VOOR LATER GEBRUIK ALS REFERENTIE. LEES DEZE AANDACHTIG DOOR

Het recht en de garantie vervallen in geval van schade die veroorzaakt wordt door het niet naleven van deze gebruiksaanwijzing.
Wij aanvaarden geen aansprakelijkheid voor gevolgschade.
De veiligheidsvoorschriften moeten strikt worden nageleefd.

GEBRUIKSAANWIJZING

Lees voor gebruik grondig en volledig de instructies.
Attentie: Alleen voor prive- en huishoudelijk gebruik.
Germakkelijk en snel te monteren, duurzaam

WAARSCHUWINGEN

1 - Ga niet op dit product staan.
2 - Gebruik de producten alleen op vlakke oppervlakken.
3 - Controleer voor gebruik op beschadigingen en of alle onderdelen goed gemonteerd zijn.

ONDERHOUD EN OPSLAAN

Schoonmaken met water of vloeibare zeep. Schuurmiddelen vermijden. Droog en koel bewaren en de juiste verpakking gebruiken.

VERWIJDERING

Verwijder producten die niet meer bruikbaar zijn weg in overeenstemming met de huidige wettelijke voorschriften.
Door te voldoen aan de wettelijke vereisten draag je bij aan de bescherming van het milieu.

TECHNISCHE GEGEVENS

Materiaal: Polypropyleen (PP05)

HR - VAŽNO JE SAČUVATI OVE UPUTE ZA EVENTUALNE BUDUĆE REKLAMACIJE – MOLIMO VAS PAŽLJIVO IH PROUČITE

Jamstvo Vam neće važiti ili će biti poništeno u slučaju da ne poštujete ove upute za upotrebu. Ograđujemo se od bilo kakve odgovornosti za nastalu štetu zbog neprihvatljive upotrebe. Obavezno poštujte navedene sigurnosne procedure

UPUTE ZA UPORABU

Prije uporabe proizvoda pažljivo proučite upute.
Upozorenje: Samo za privatnu i kućnu upotrebu
Brzo i jednostavno za sklapanje, otporan.

VAŽNO

1 - Ne pokušavajte se penjati na proizvod.
2 - Koristite proizvod samo na ravnim površinama
3 - Prije svake uporabe provjerite da nema oštećenja na dijelovima proizvoda

ODRŽAVANJE I SKLADIŠTENJE

Čistiti vodom i tekućim ili kremastim deterdžentima. Skladištite proizvod na prozračnom i suhom mjestu koristeći primjerenu ambalažu.

EKOLOŠKI PRIHVATLJIVO ZBRINJAVANJE OTPADA

Poštujte Zakon o ekološki prihvatljivom zbrinjavanju otpada, koji je na snazi, prilikom bacanja proizvoda koji više ne upotrebljavate.

TEHNIČKI PODACI

Materijal izrade: Polipropilen (PP05)

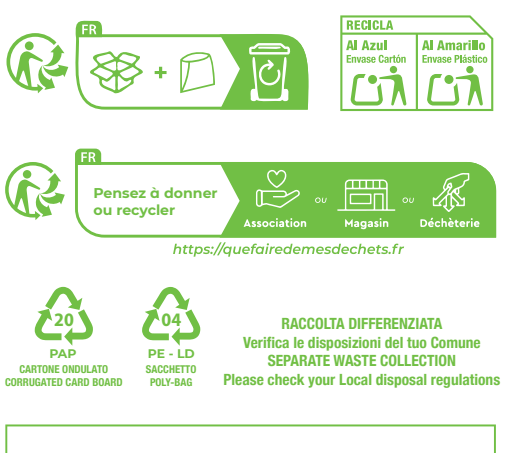

ISTRUZIONI DI ASSEMBLAGGIO
ASSEMBLY INSTRUCTIONS
MONTAGEANLEITUNG
INSTRUCTIONS DE MONTAGE
INSTRUCCIONES DE MONTAJE

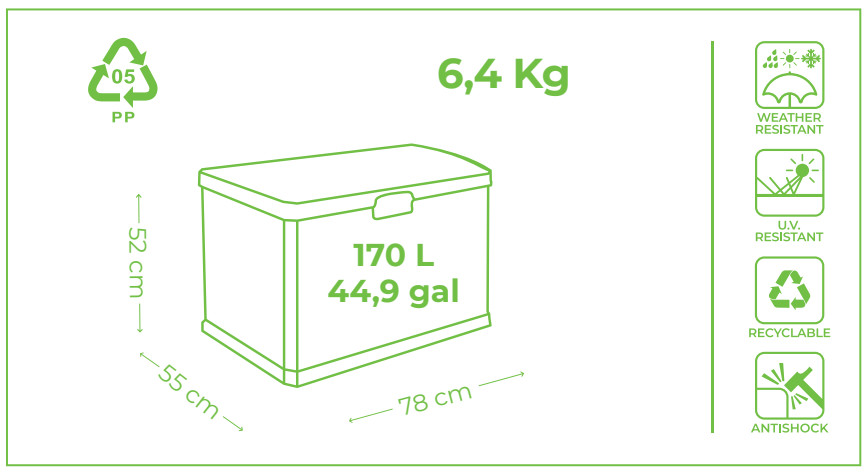

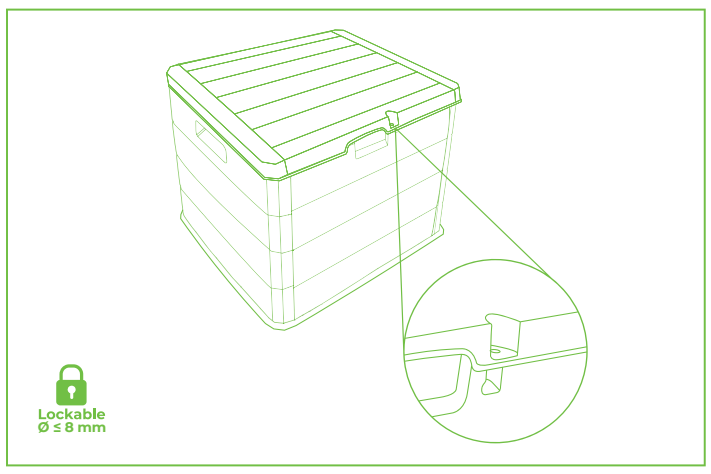

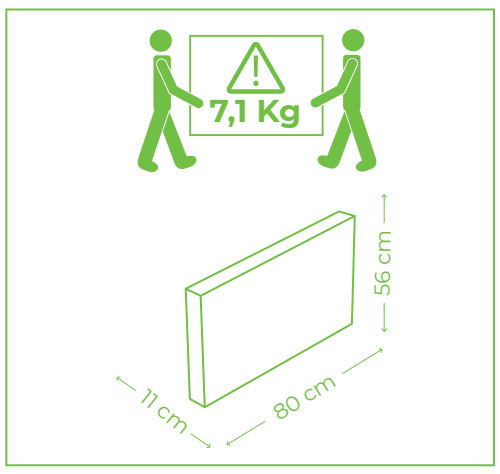

IPAE-PROGARDEN S.p.A. MADE IN ITALY

22046 Merone (CO) - ITALIA
Via delle Gallerane, 2
info@ipae-progarden.com
www.ipae-progarden.com